Agenzia del Territorio
CATASTO FABBRICATI
Ufficio Provinciale di
Trieste

Dichiarazione protocollo n. TS0093422 del 05/07/2010
Planimetria di u.i.u. in Comune di Trieste
Via Giampaolo Polesini civ. 8

Identificativi Catastali:
Sezione: Q
Foglio: 12
Particella: 1229/3
Subalterno: 5

Compilata da:
Gabrieli Claudio
Iscritto all'albo:
Geometri
Prov. Trieste N. 1109

Scheda n. 1 Scala 1:100

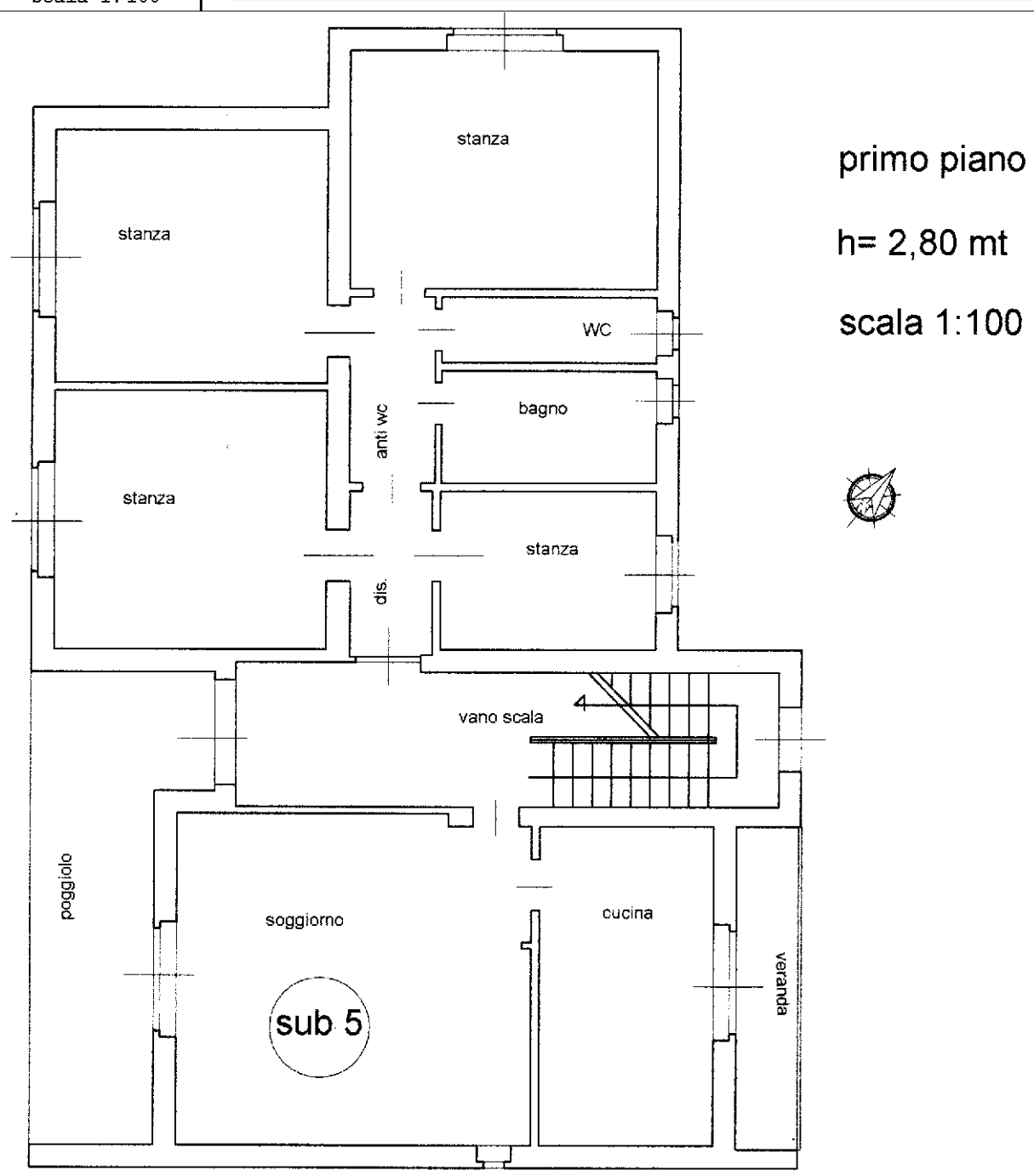

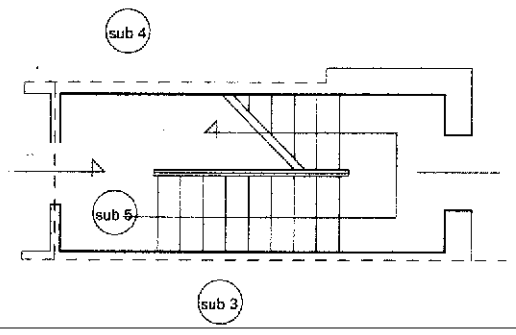

pianoterra
h= 2,80 mt

10 metri

Catasto dei Fabbricati - Situazione al 24/07/2024 - Comune di TRIESTE(L424) - < Sez. urbana Q - Foglio 12 - Particella 1229/3 - Subalterno 5 >
VIA GIAMPAOLO POLESINI n. 8/1 Piano 1